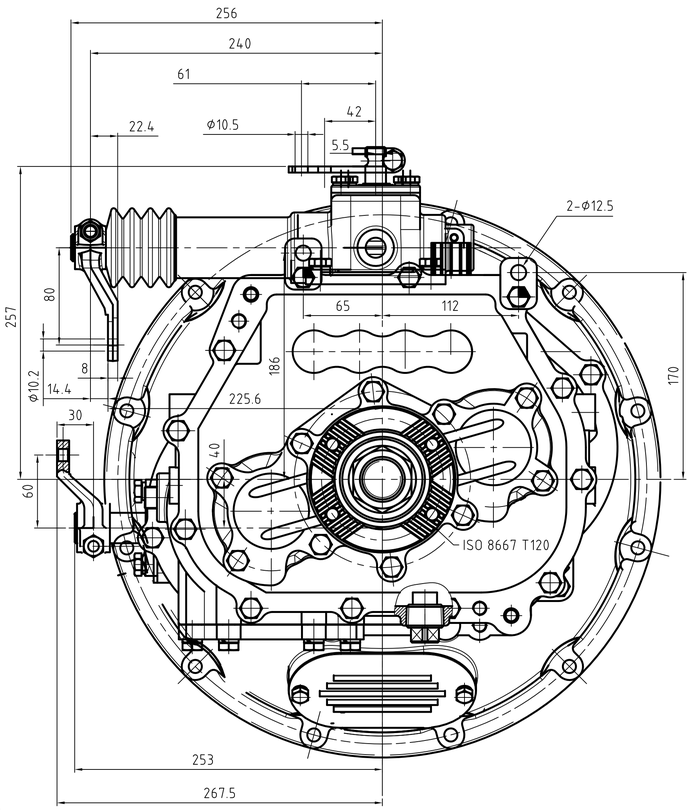

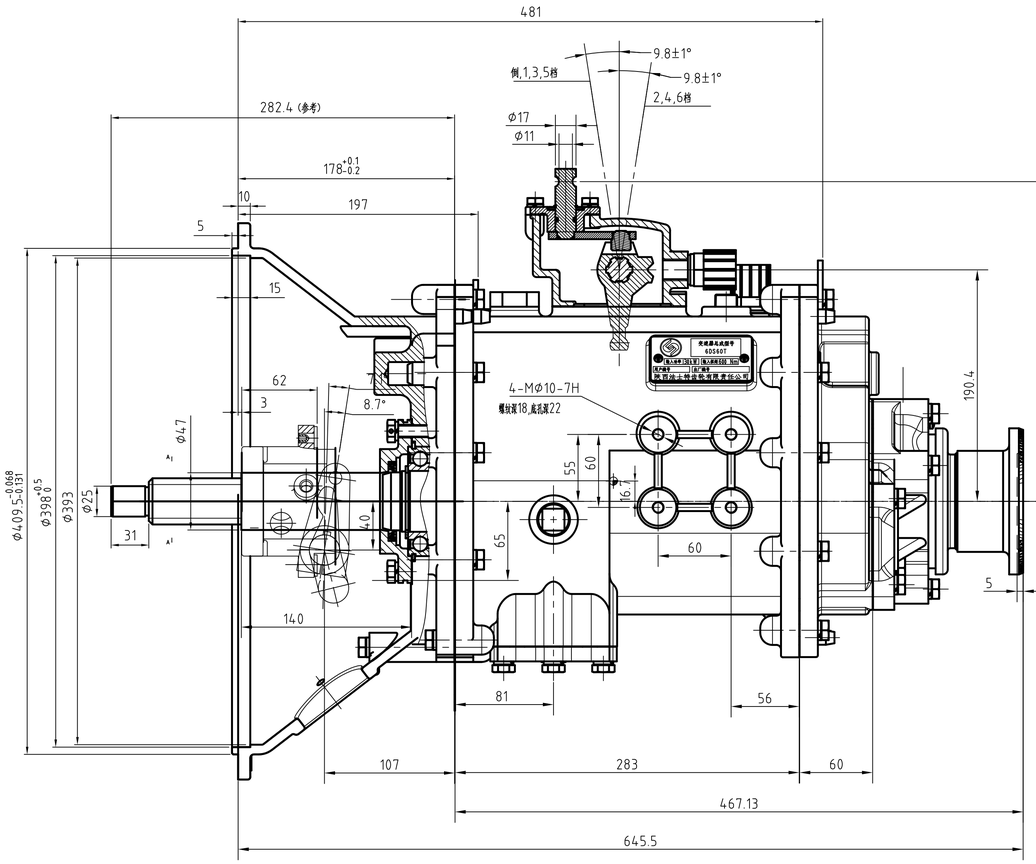

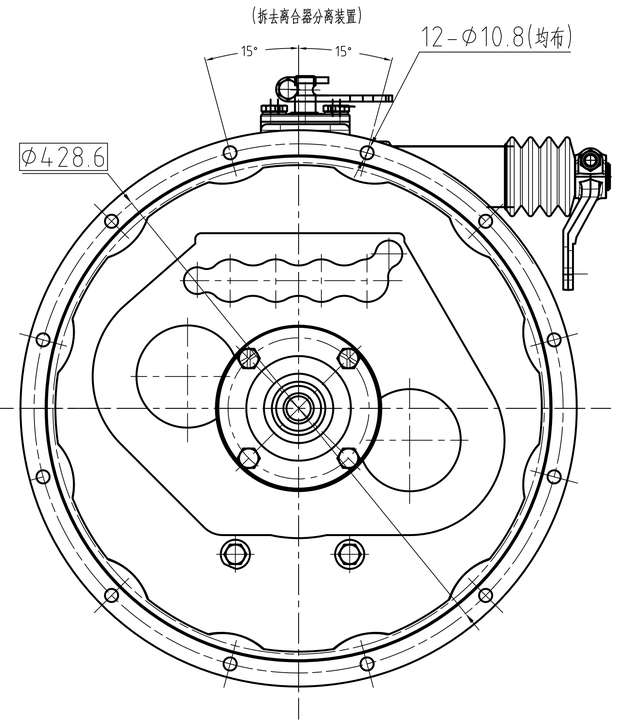

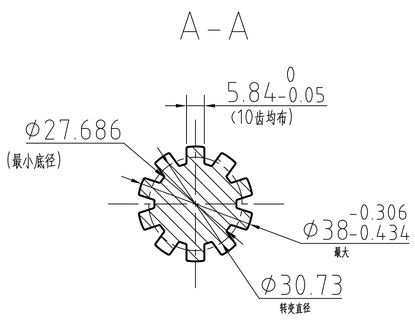

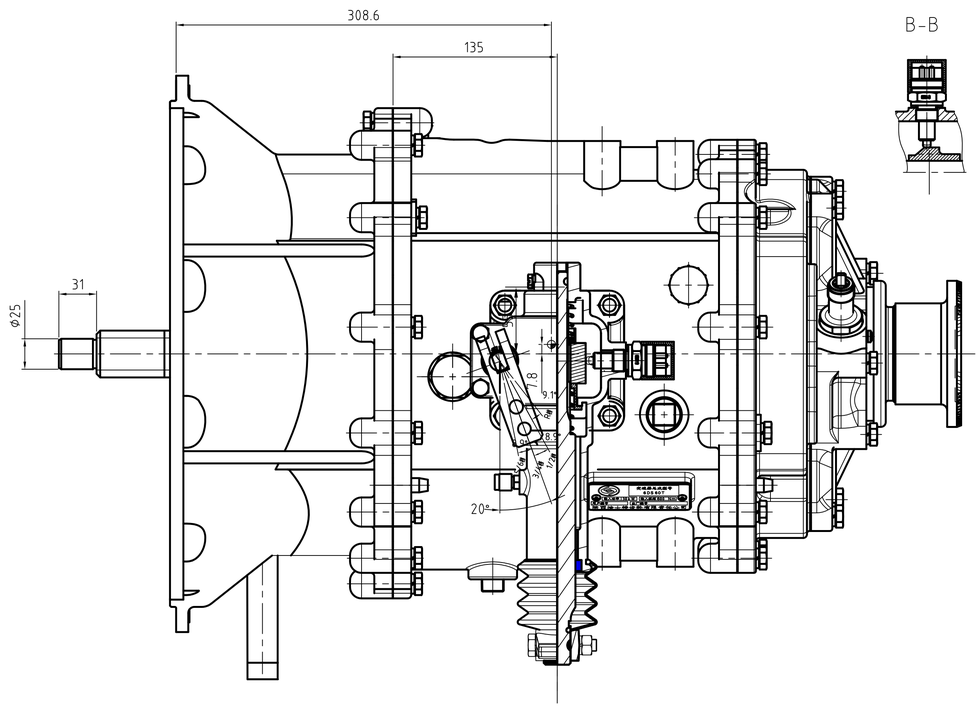

Ratio

Gear	6	5	4	3	2	1	R
Ratio	0.78	1.00	1.52	2.42	4.01	6.67	6.13

Rated torque: 600Nm

Rated power: 130kW

Weight(Ref.): 144 kg

Oil (Ref.): 6 L

外换档臂处档位示意图

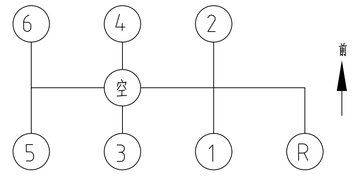

序号	代号	名称	数量	图样张次	牌号	坯料种类	重量	热处理	备注
					材料				

设计	
校对	
审核	
会签	
标准化	
批准	
日期	

标记	处数	文件号	签字	日期
版次	数量	比例	重量	共 张
第 版第 次修订				第 张

设计图样声明：本图样及图样附带信息属法士特公司所有，法士特公司享有其所有权，任何单位或个人未经许可，不得向外披露、转让、使用或许可他人使用。

密级：法士特公司机密文件。

6DS60T-AT-G16830

双杆左+3井安装尺寸图

材料牌号		坯料种类	
备注		热处理	

法士特公司

AutoCAD Mechanical